新人戦

第1回新人戦
昭和56年12月20日
岡山大学清水記念体育館

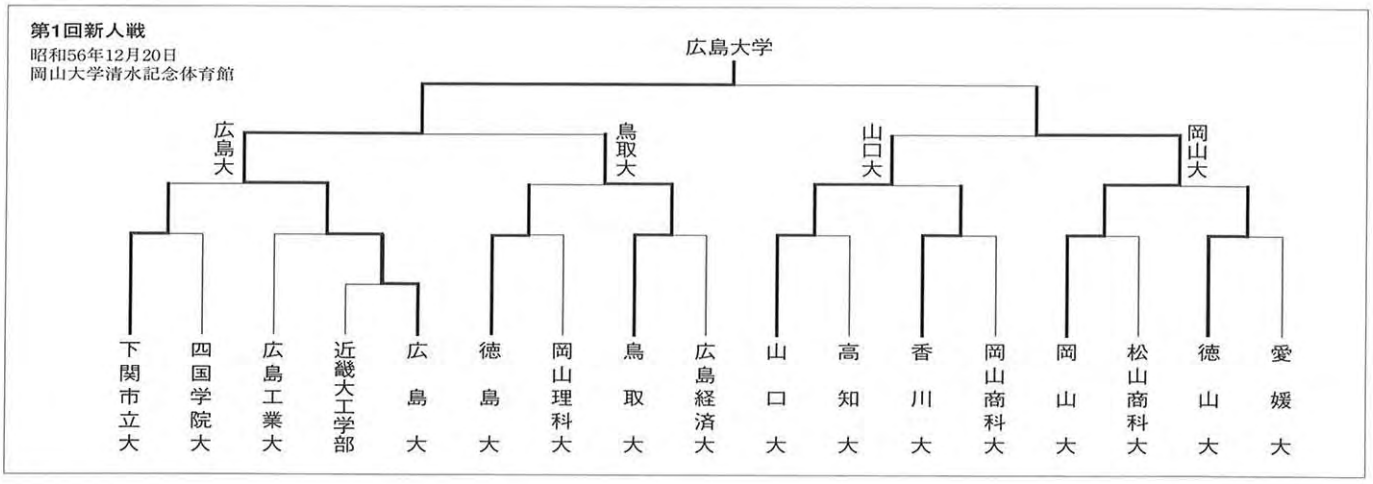

第2回新人戦
昭和57年12月5日
岡山商科大学体育館

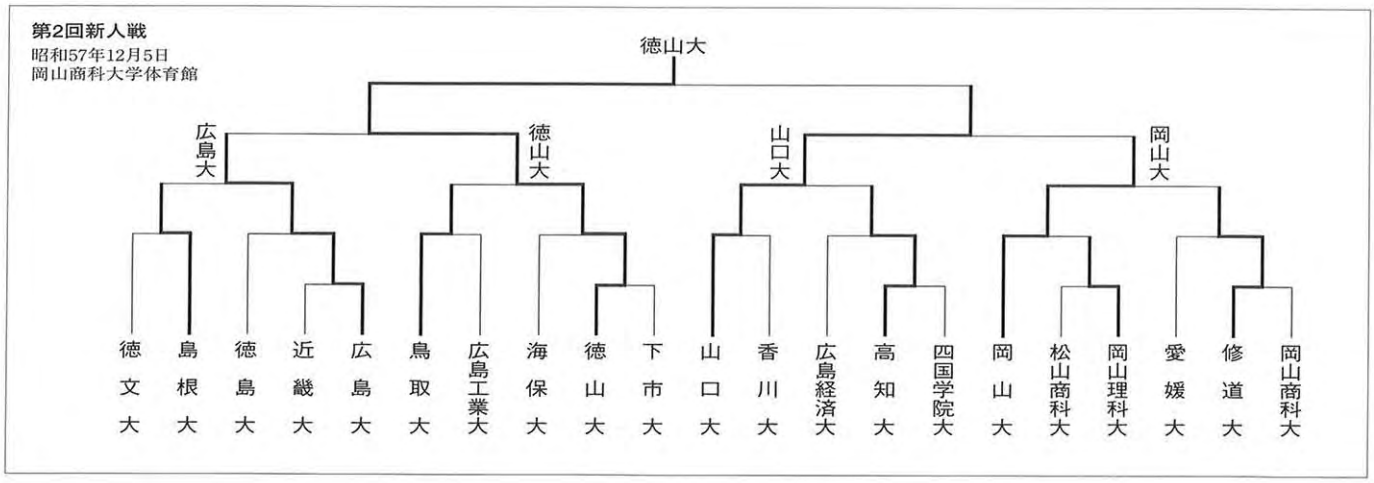

第3回新人戦
昭和58年12月4日
岡山理科大学加計記念体育館

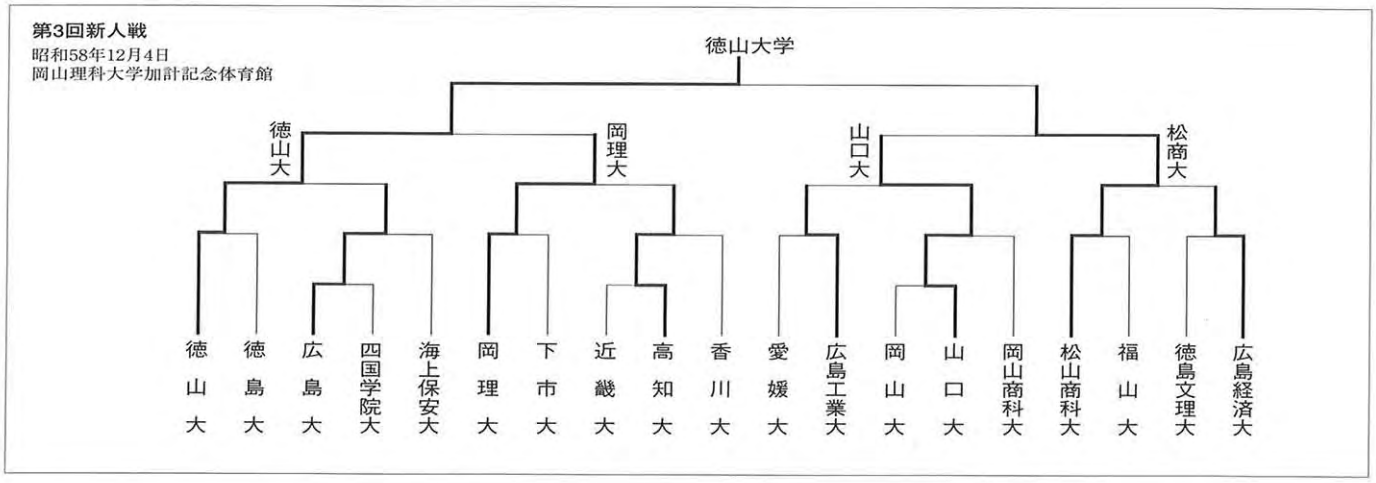

第4回新人戦
昭和59年12月2日
岡山理科大学加計体育館

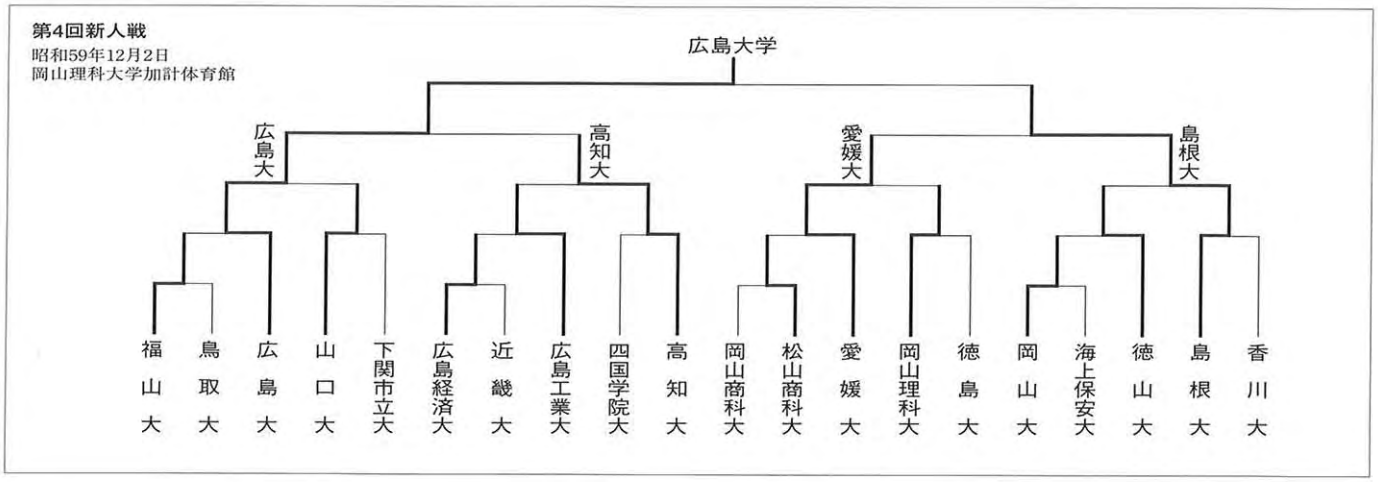

第5回新人戦
昭和60年12月8日
岡山理科大学加計体育館

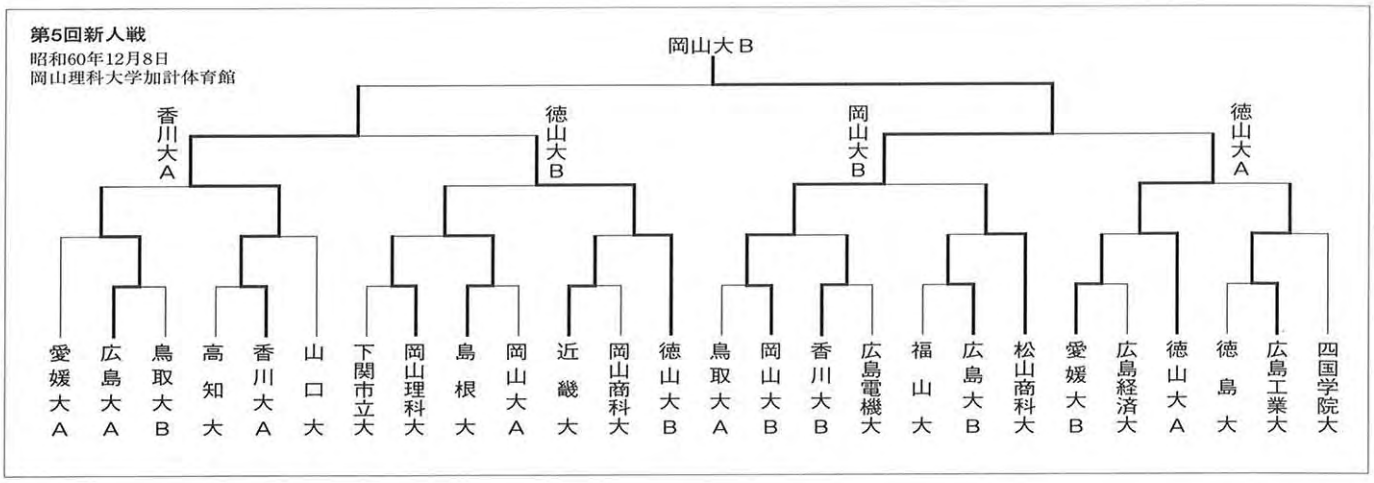

第7回新人戦
昭和62年12月13日
岡山理科大学加計体育館

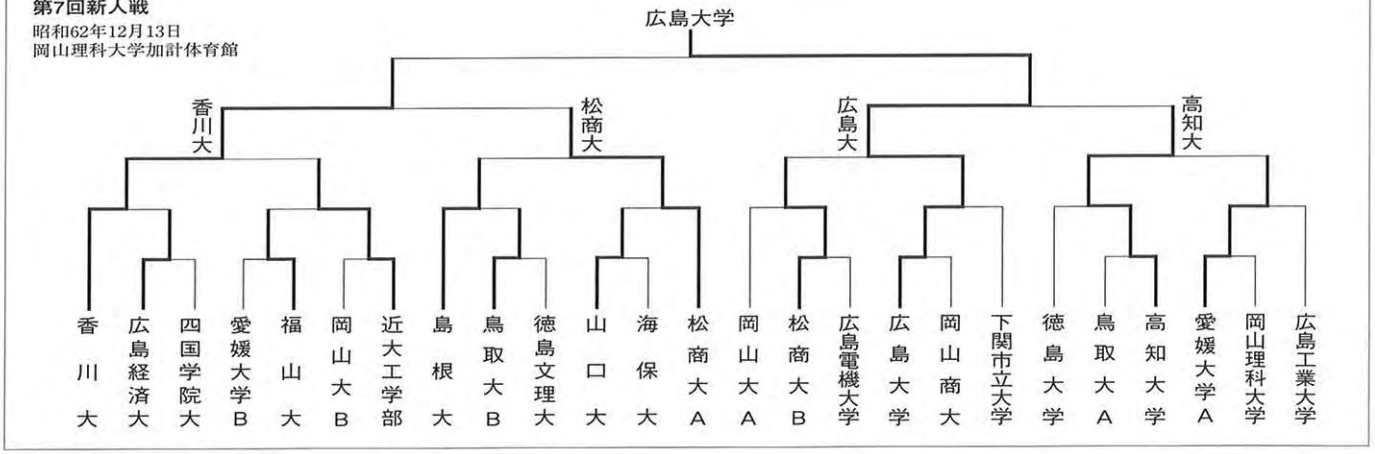

第10回新人戦
平成2年12月9日
岡山大学清水記念体育館

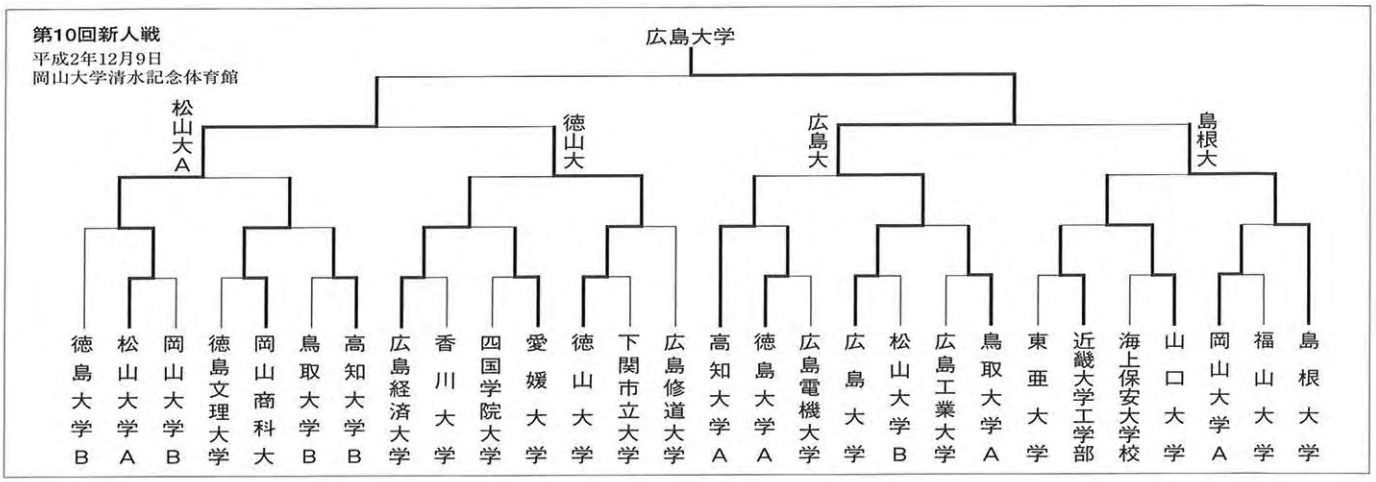

第11回新人戦
平成3年12月8日
岡山大学清水記念体育館

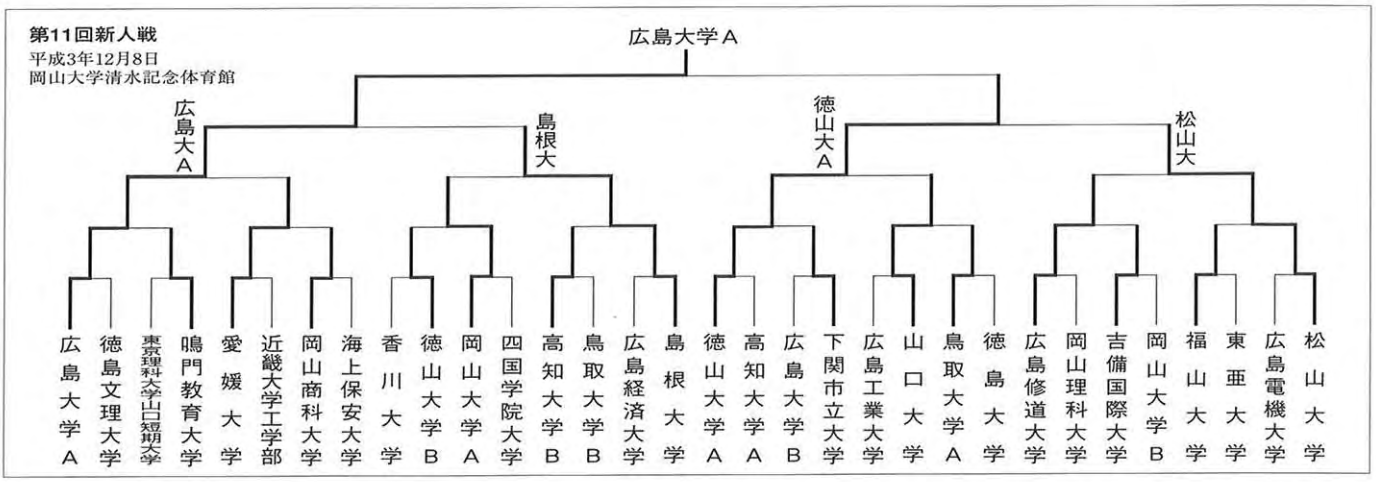

新人戦

第13回新人戦
平成5年12月5日
岡山理科大学加計記念体育館

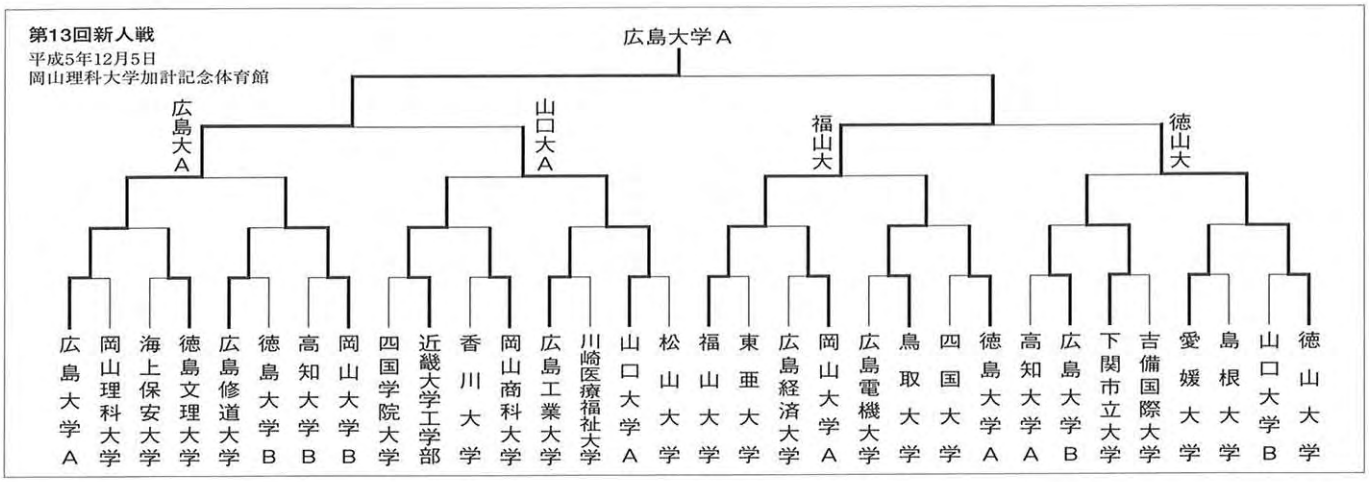

第14回新人戦
平成6年12月4日
岡山理科大学加計記念体育館

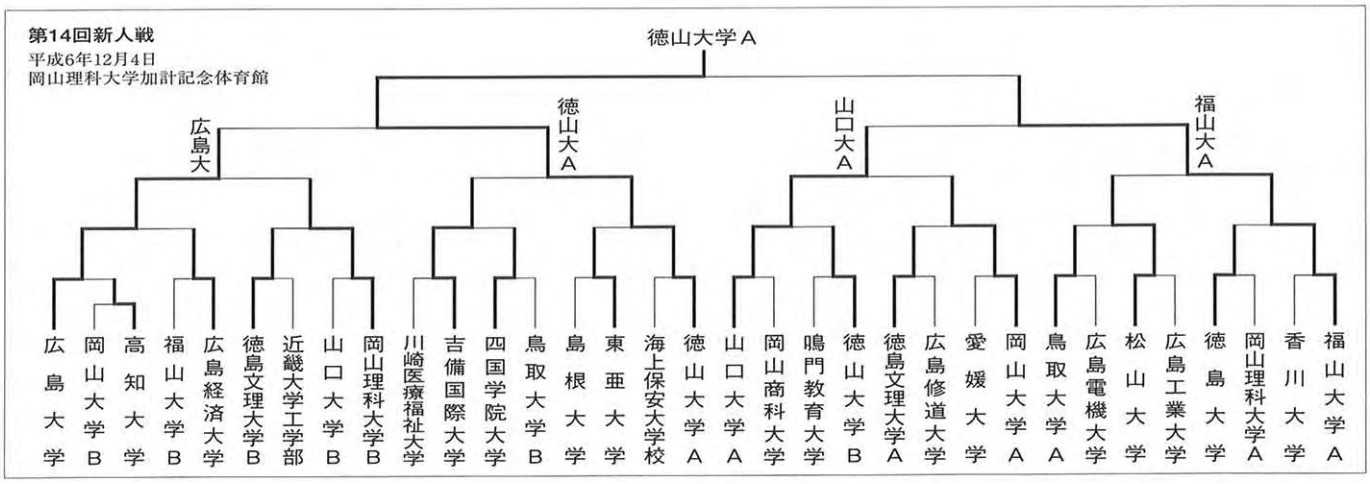

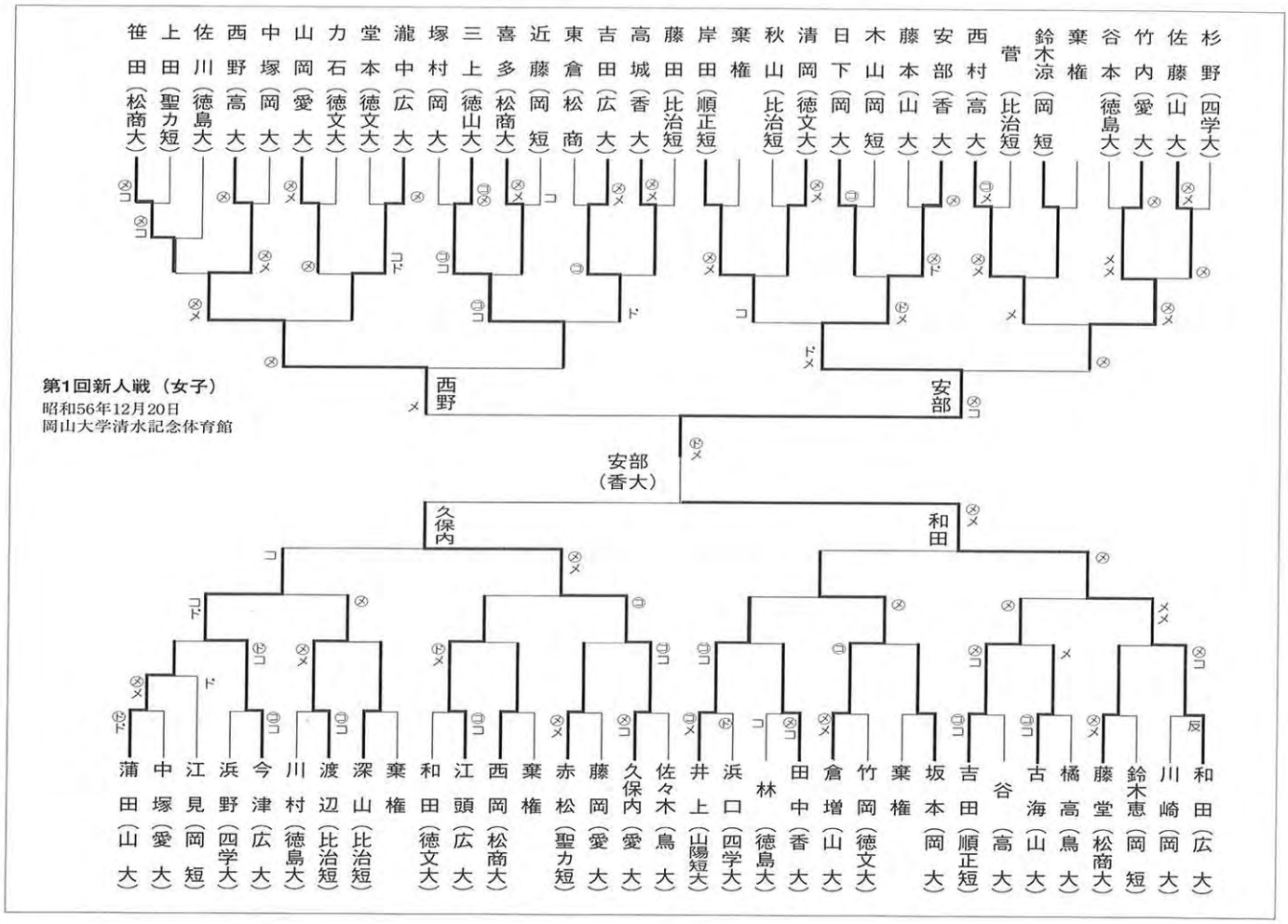
第1回新人戦（女子）
昭和56年12月20日
岡山大学清水記念体育館
杉野（四学大）
佐藤（山大）
竹内（愛大）
谷本（徳島大）
葉権
鈴木涼（岡短）
菅（比治短）
西村（高大）
安部（香大）
藤本（山大）
木山（岡短）
日下（岡大）
清岡（徳文大）
秋山（比治短）
葉権
岸田（順正短）
藤田（比治短）
高城（香大）
吉田（広大）
東倉（松商）
近藤（岡短）
喜多（松商大）
三上（徳山大）
塚村（岡大）
瀧中（広大）
堂本（徳文大）
力石（徳文大）
山岡（愛大）
中塚（岡大）
西野（高大）
佐川（徳島大）
上田（聖カ短）
笹田（松商大）
西野
安部
安部（香大）
久保内
和田
和田（広大）
川崎（岡大）
鈴木恵（岡短）
藤堂（松商大）
橘高（鳥大）
古海（山大）
谷（高大）
吉田（順正短）
坂本（岡大）
葉権
竹岡（徳文大）
倉増（山大）
田中（香大）
林（徳島大）
浜口（四学大）
井上（山陽短大）
佐々木（鳥大）
久保内（愛大）
藤岡（愛大）
赤松（聖カ短）
葉権
西岡（松商大）
江頭（広大）
和田（徳文大）
葉権
深山（比治短）
渡辺（比治短）
川村（徳島大）
今津（広大）
浜野（四学大）
江見（岡短）
中塚（愛大）
蒲田（山大）

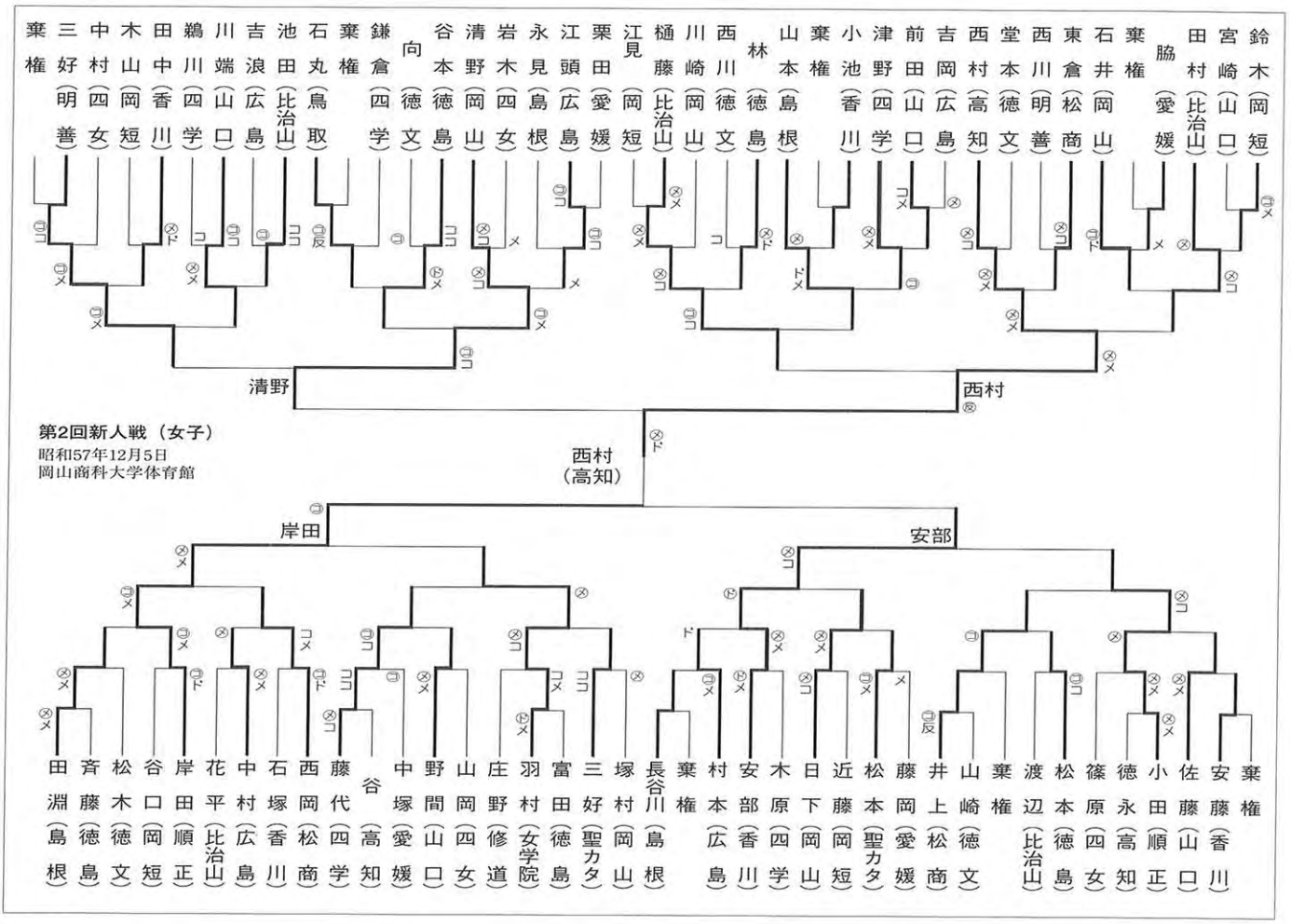
第2回新人戦（女子）
昭和57年12月5日
岡山商科大学体育館
鈴木（岡短）
宮崎（山口）
田村（比治山）
脇（愛媛）
葉権
石井（岡山）
東倉（松商）
西川（明善）
堂本（徳文）
西村（高知）
吉岡（広島）
前田（山口）
津野（四学）
小池（香川）
葉権
山本（島根）
林（徳島）
西川（徳文）
川崎（岡山）
樋藤（比治山）
江見（岡短）
栗田（愛媛）
江頭（広島）
永見（島根）
岩木（四女）
清野（岡山）
谷本（徳島）
向（徳文）
鎌倉（四学）
葉権
石丸（鳥取）
池田（比治山）
吉浪（広島）
川端（山口）
鵜川（四学）
田中（香川）
木山（岡短）
中村（四女）
三好（明善）
葉権
清野
西村
西村（高知）
安部
岸田
葉権
安藤（香川）
佐藤（山口）
小田（順正）
徳永（高知）
篠原（四女）
松本（徳島）
渡辺（比治山）
葉権
山崎（徳文）
井上（松商）
藤岡（愛媛）
松本（聖カタ）
近藤（岡短）
日下（岡山）
木原（四学）
安部（香川）
村本（広島）
葉権
長谷川（島根）
塚村（岡山）
三好（聖カタ）
富田（徳島）
羽村（女学院）
庄野（修道）
山岡（四女）
野間（山口）
中塚（愛媛）
谷（高知）
藤代（四学）
西岡（松商）
石塚（香川）
中村（広島）
花平（比治山）
岸田（順正）
谷口（岡短）
松木（徳文）
斉藤（徳島）
田淵（島根）

新人戦（女子）

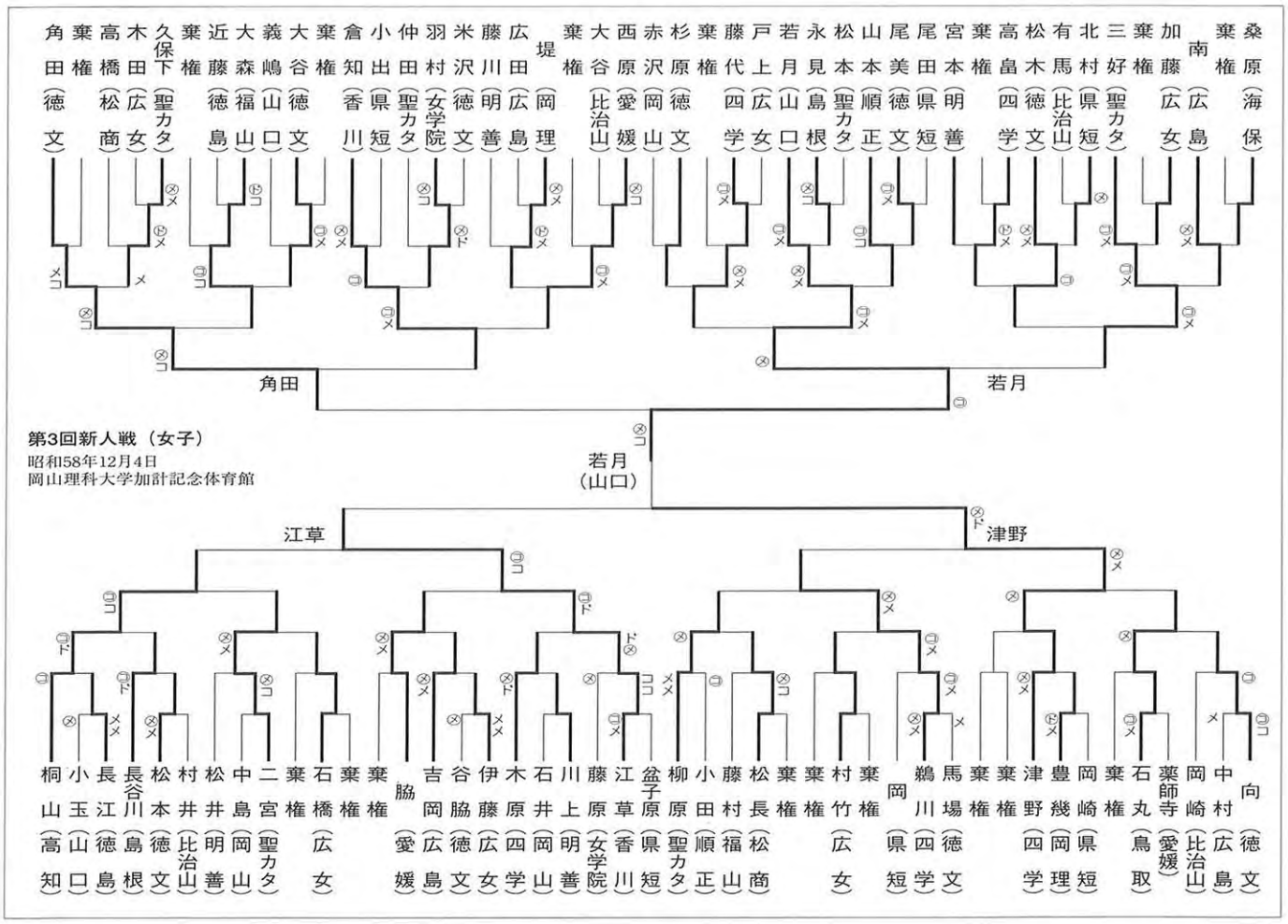

第3回新人戦（女子）
昭和58年12月4日
岡山理科大学加計記念体育館

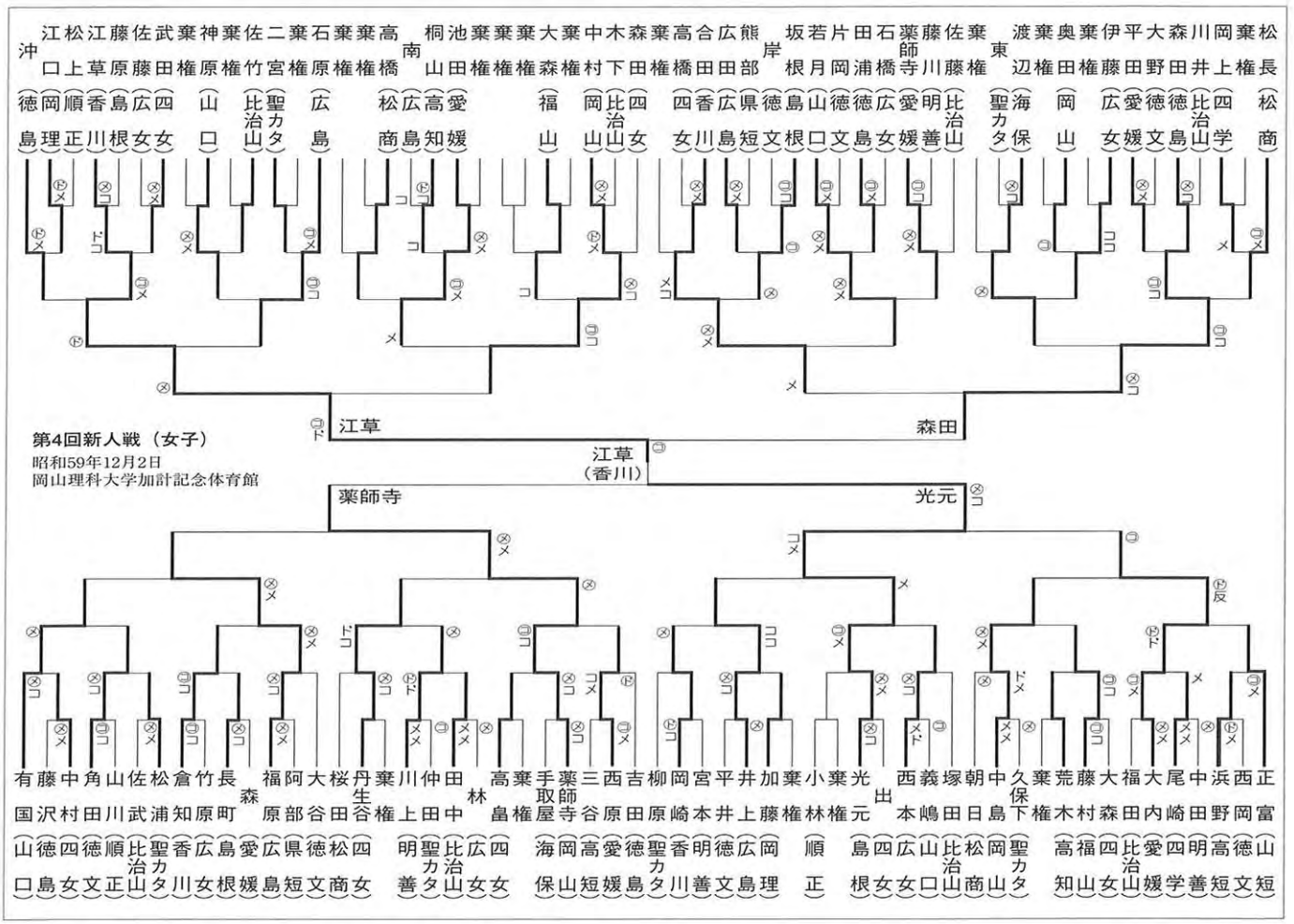

第4回新人戦（女子）
昭和59年12月2日
岡山理科大学加計記念体育館

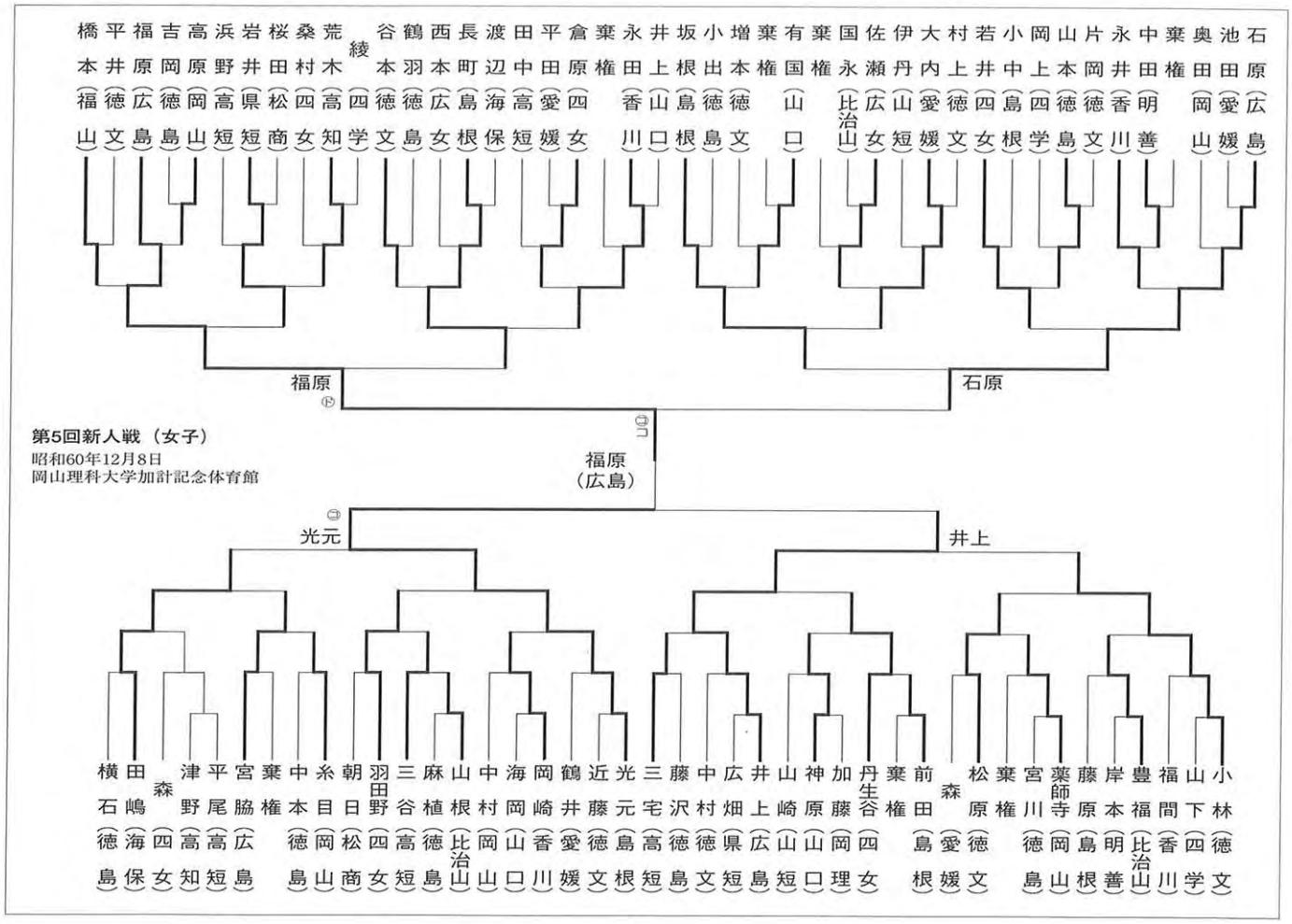

第5回新人戦（女子）
昭和60年12月8日
岡山理科大学加計記念体育館

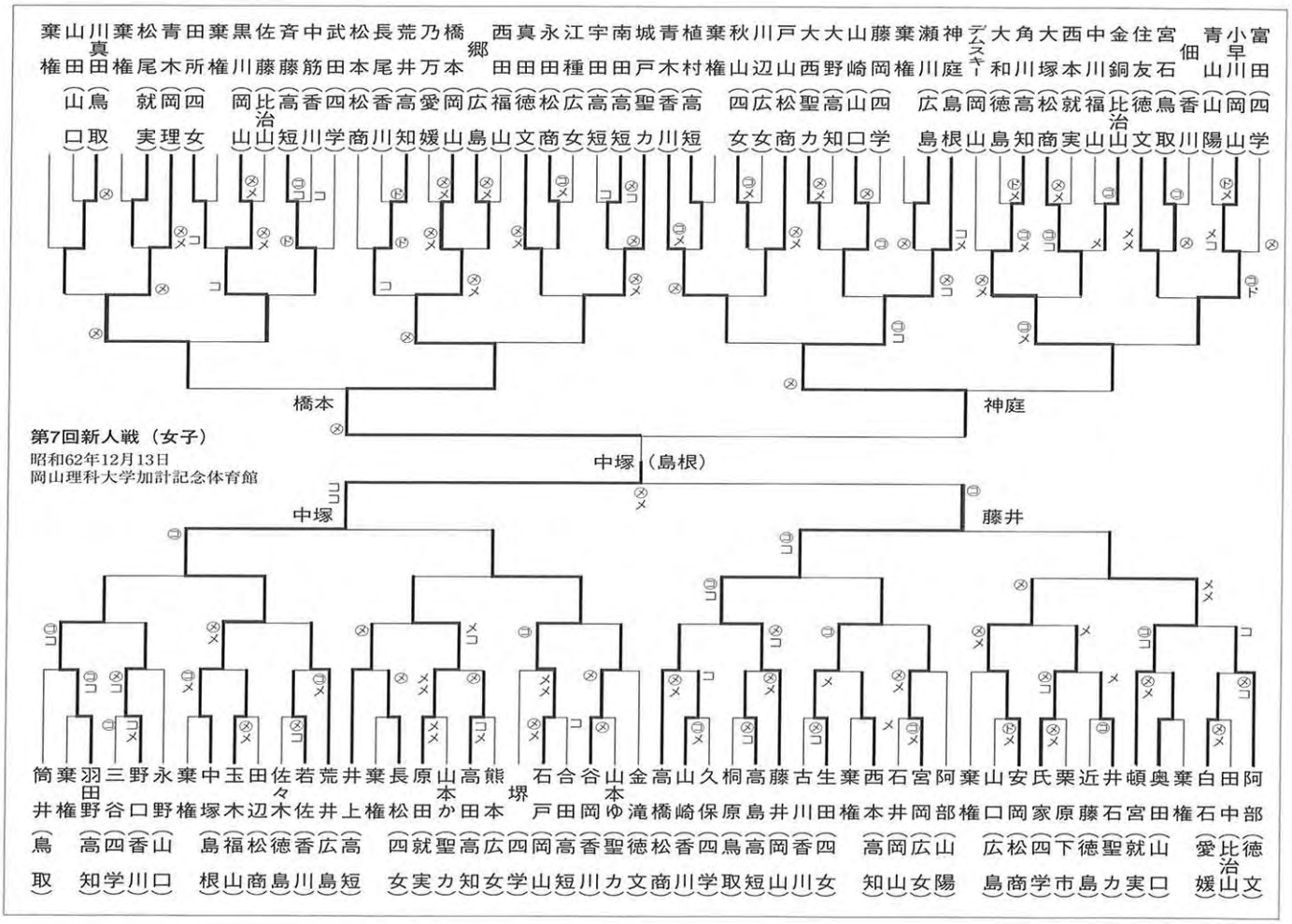

第7回新人戦（女子）
昭和62年12月13日
岡山理科大学加計記念体育館

新人戦（女子）

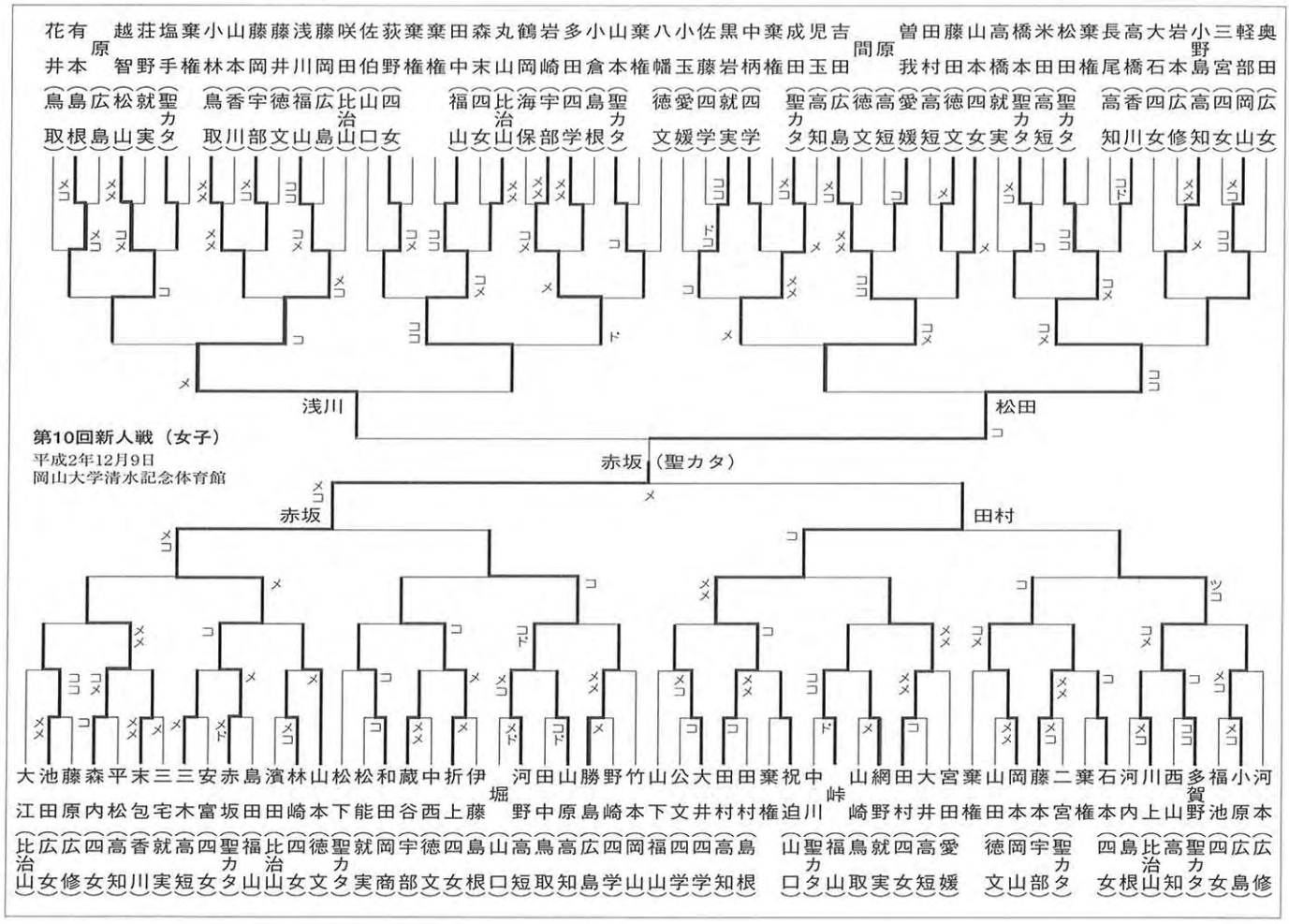
第10回新人戦（女子）
平成2年12月9日
岡山大学清水記念体育館
浅川
松田
赤坂（聖カタ）
赤坂
田村

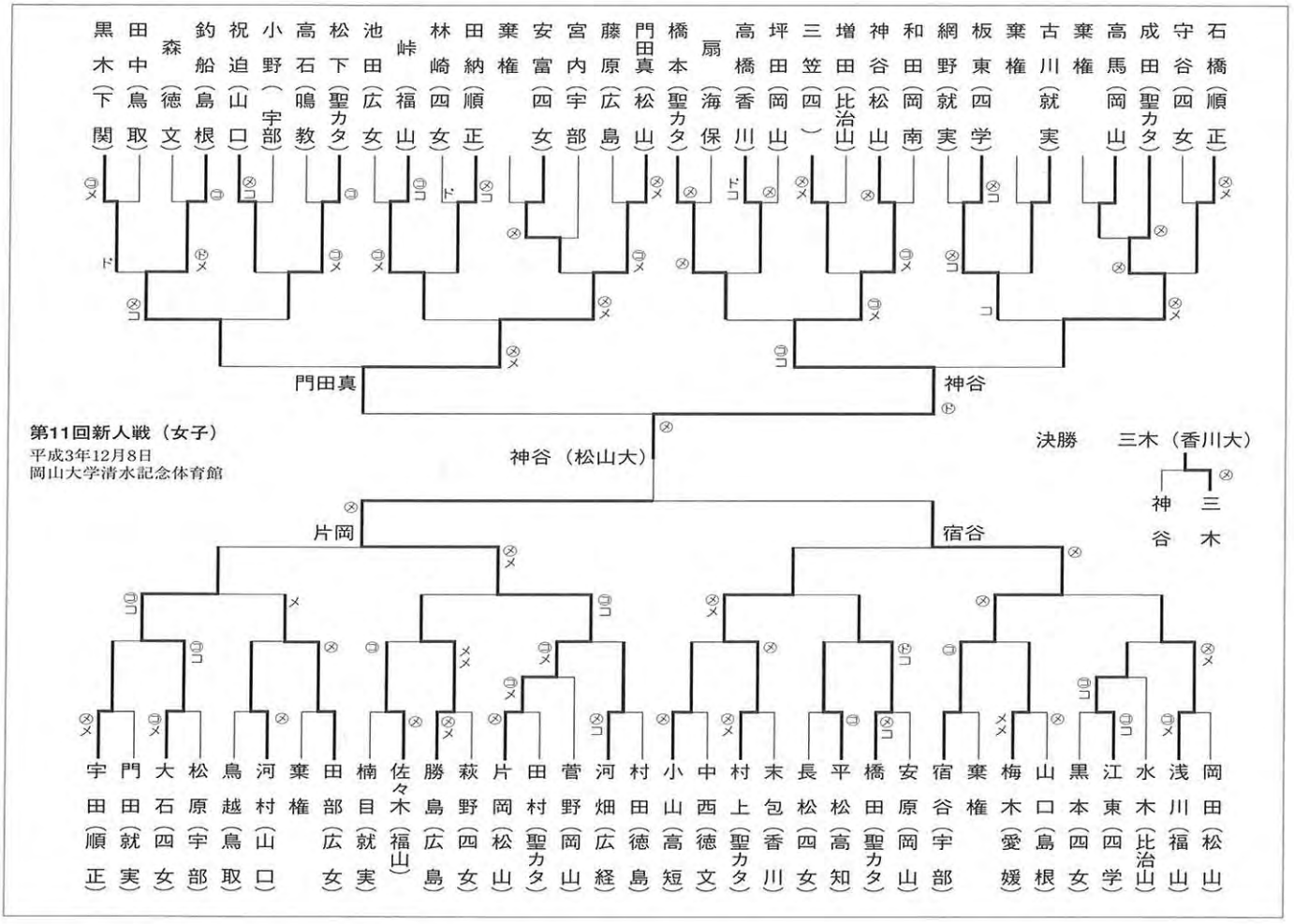
第11回新人戦（女子）
平成3年12月8日
岡山大学清水記念体育館
門田真
神谷
神谷（松山大）
決勝　三木（香川大）
神谷
三木
片岡
宿谷

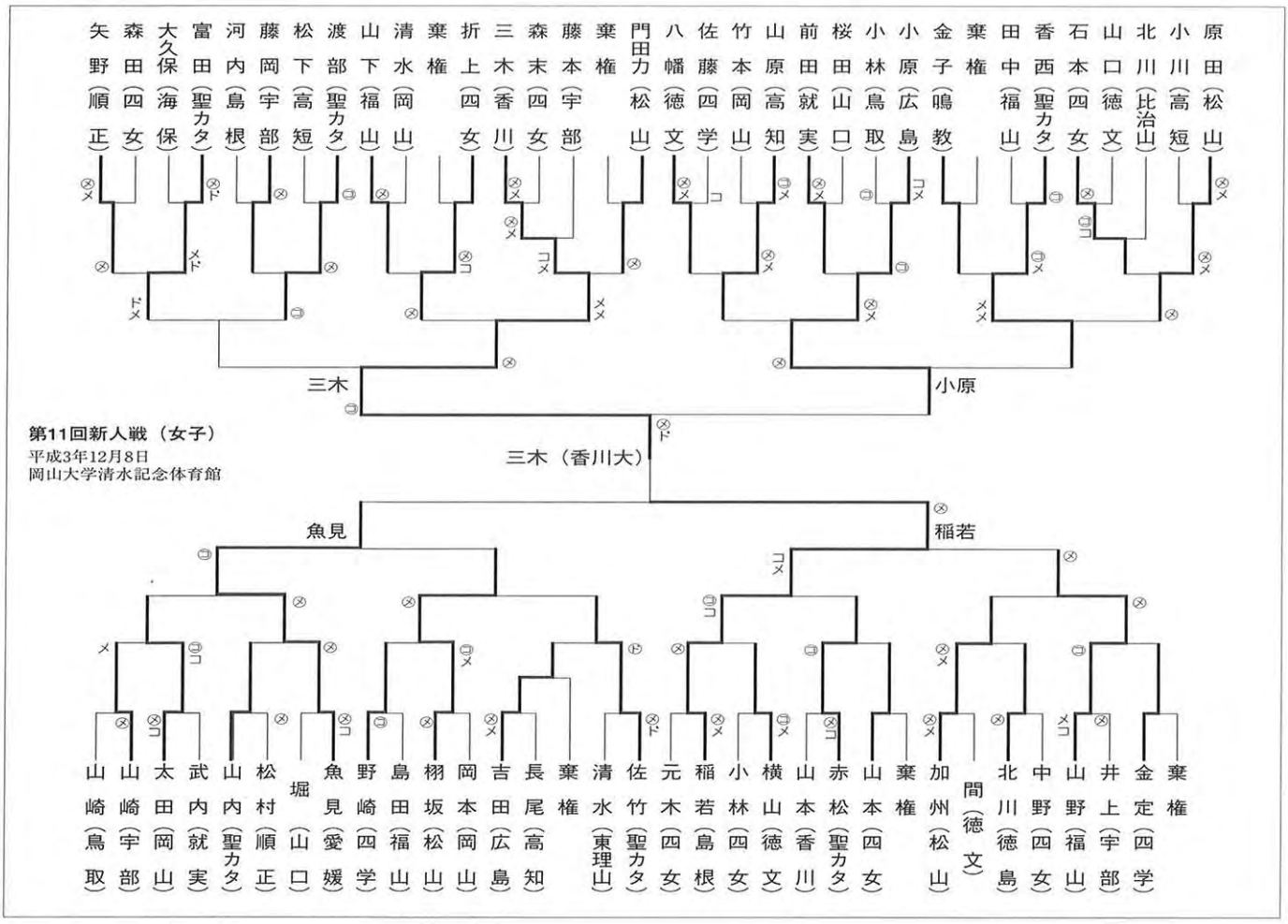
第11回新人戦（女子）
平成3年12月8日
岡山大学清水記念体育館
三木（香川大）
三木
小原
魚見
稲若
矢野（順正）
森田（四女）
大久保（海保）
富田（聖カタ）
河内（島根）
藤岡（宇部）
松下（高短）
渡部（聖カタ）
山下（福山）
清水（岡山）
棄権
折上（四女）
三木（香川）
森末（四女）
藤本（宇部）
棄権
門田力（松山）
八幡（徳文）
佐藤（四学）
竹本（岡山）
山原（高知）
前田（就実）
桜田（山口）
小林（鳥取）
小原（広島）
金子（鳴教）
棄権
田中（福山）
香西（聖カタ）
石本（四女）
山口（徳文）
北川（比治山）
小川（高短）
原田（松山）
山崎（鳥取）
山崎（宇部）
太田（岡山）
武内（就実）
山内（聖カタ）
松村（順正）
堀（山口）
魚見（愛媛）
野崎（四学）
島田（福山）
栩坂（松山）
岡本（岡山）
吉田（広島）
長尾（高知）
棄権
清水（東理山）
佐竹（聖カタ）
元木（四女）
稲若（島根）
小林（四女）
横山（徳文）
山本（香川）
赤松（聖カタ）
山本（四女）
棄権
加州（松山）
間（徳文）
北川（徳島）
中野（四女）
山野（福山）
井上（宇部）
金定（四学）
棄権

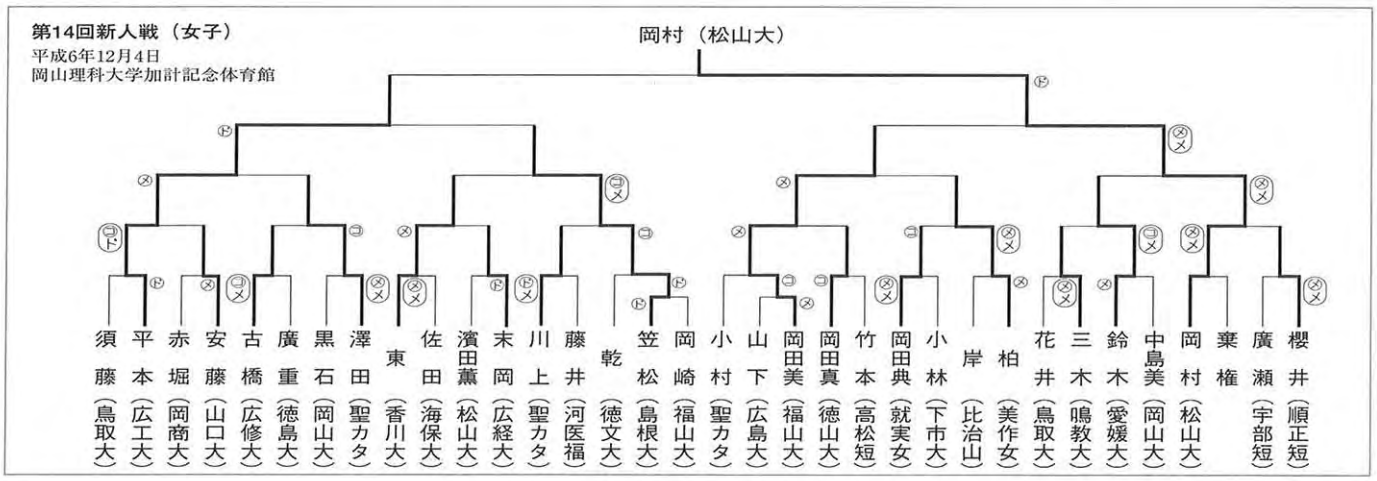
第14回新人戦（女子）
平成6年12月4日
岡山理科大学加計記念体育館
岡村（松山大）
須藤（鳥取大）
平本（広工大）
赤堀（岡商大）
安藤（山口大）
古橋（広修大）
廣重（徳島大）
黒石（岡山大）
澤田（聖カタ）
東（香川大）
佐田（海保大）
濱田薫（松山大）
末岡（広経大）
川上（聖カタ）
藤井（河医福）
乾（徳文大）
笠松（島根大）
岡崎（福山大）
小村（聖カタ）
山下（広島大）
岡田美（福山大）
岡田真（徳山大）
竹本（高松短）
岡田典（就実女）
小林（下市大）
岸（比治山）
柏（美作女）
花井（鳥取大）
三木（鳴教大）
鈴木（愛媛大）
中島美（岡山大）
岡村（松山大）
棄権
廣瀬（宇部短）
櫻井（順正短）

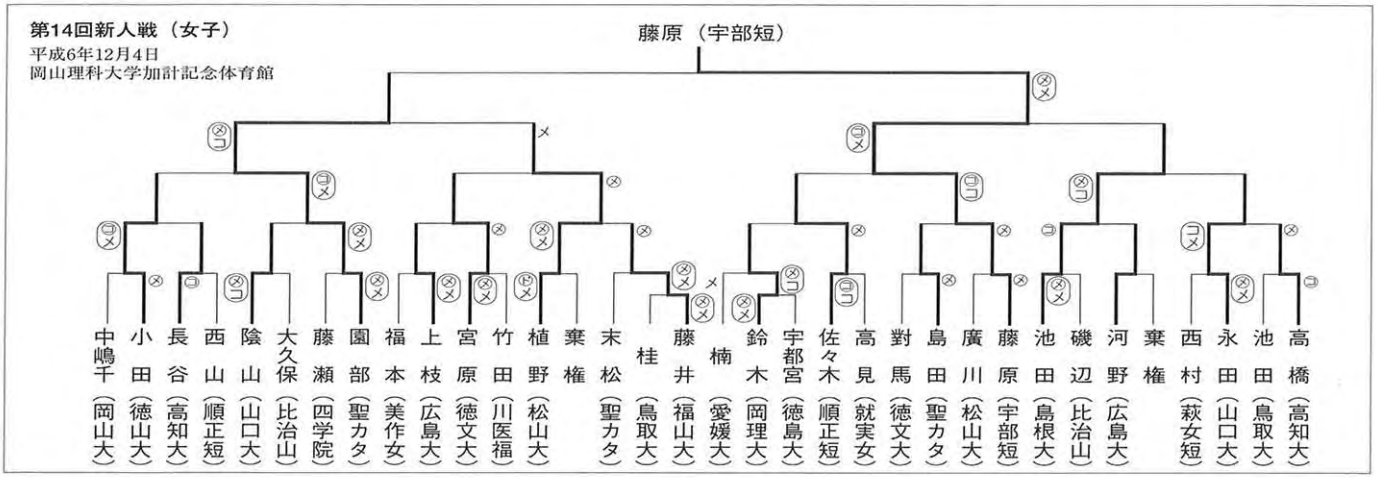
第14回新人戦（女子）
平成6年12月4日
岡山理科大学加計記念体育館
藤原（宇部短）
中嶋千（岡山大）
小田（徳山大）
長谷（高知大）
西山（順正短）
陰山（山口大）
大久保（比治山）
藤瀬（四学院）
園部（聖カタ）
福本（美作女）
上枝（広島大）
宮原（徳文大）
竹田（川医福）
植野（松山大）
棄権
末松（聖カタ）
桂（鳥取大）
藤井（福山大）
楠（愛媛大）
鈴木（岡理大）
宇都宮（徳島大）
佐々木（順正短）
高見（就実女）
對馬（徳文大）
島田（聖カタ）
廣川（松山大）
藤原（宇部短）
池田（島根大）
磯辺（比治山）
河野（広島大）
棄権
西村（萩女短）
永田（山口大）
池田（鳥取大）
高橋（高知大）

新人戦（女子）

第14回新人戦（女子）
平成6年12月4日
岡山理科大学加計記念体育館

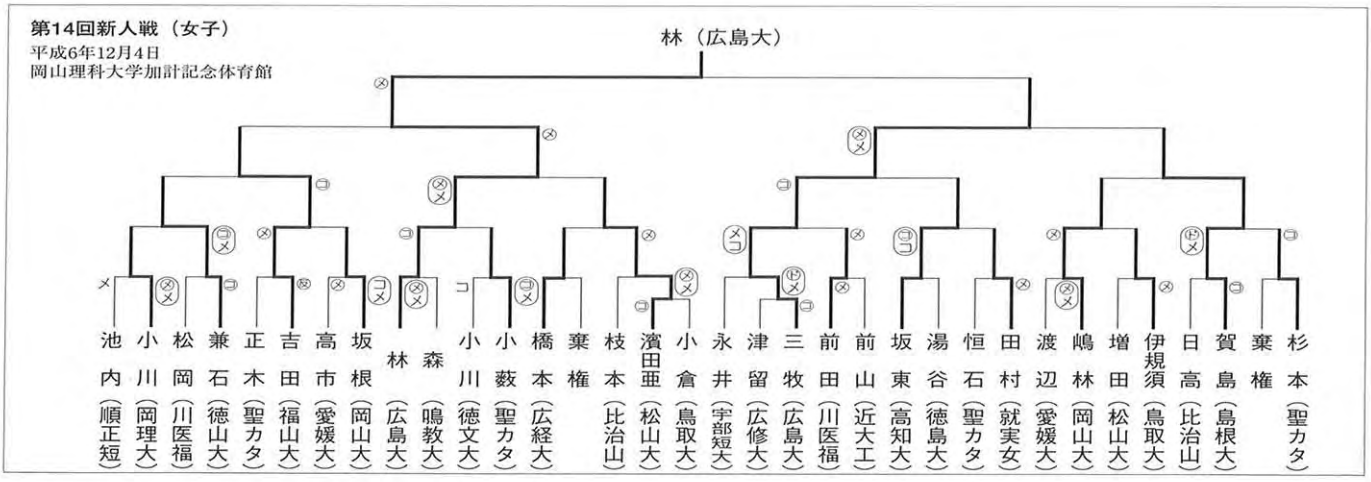

第14回新人戦（女子）
平成6年12月4日
岡山理科大学加計記念体育館

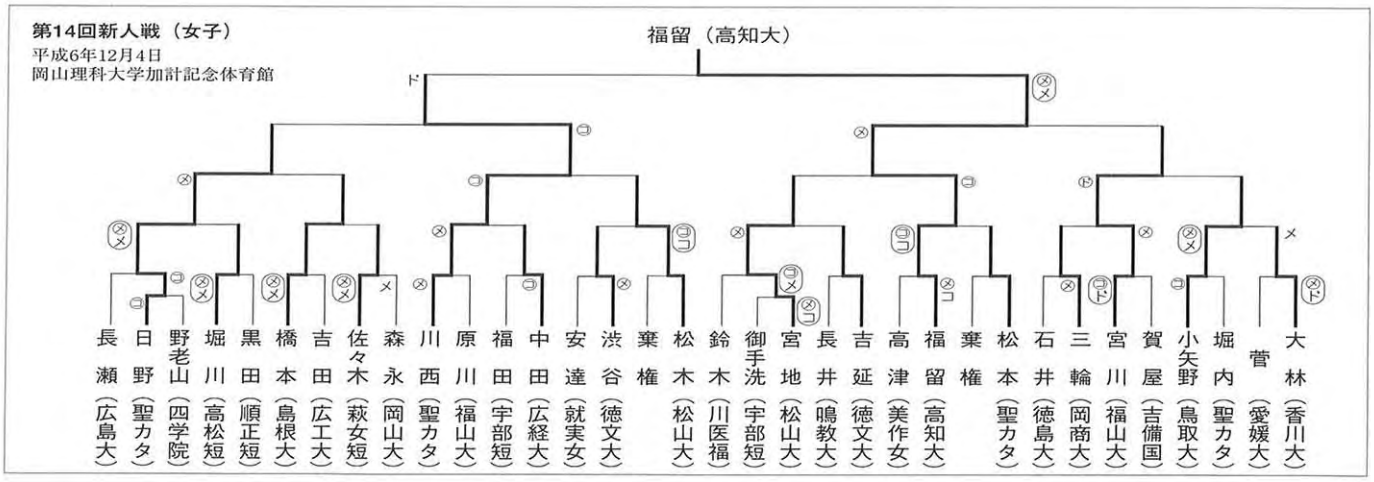

第14回新人戦（女子）
平成6年12月4日
岡山理科大学加計記念体育館
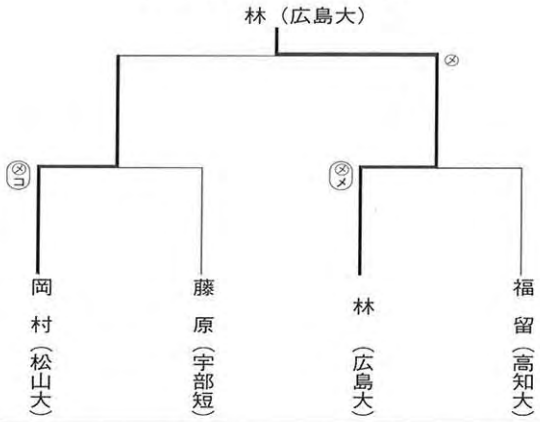
女子ベスト４トーナメント