男子個人戦トーナメント表（第３ブロック）
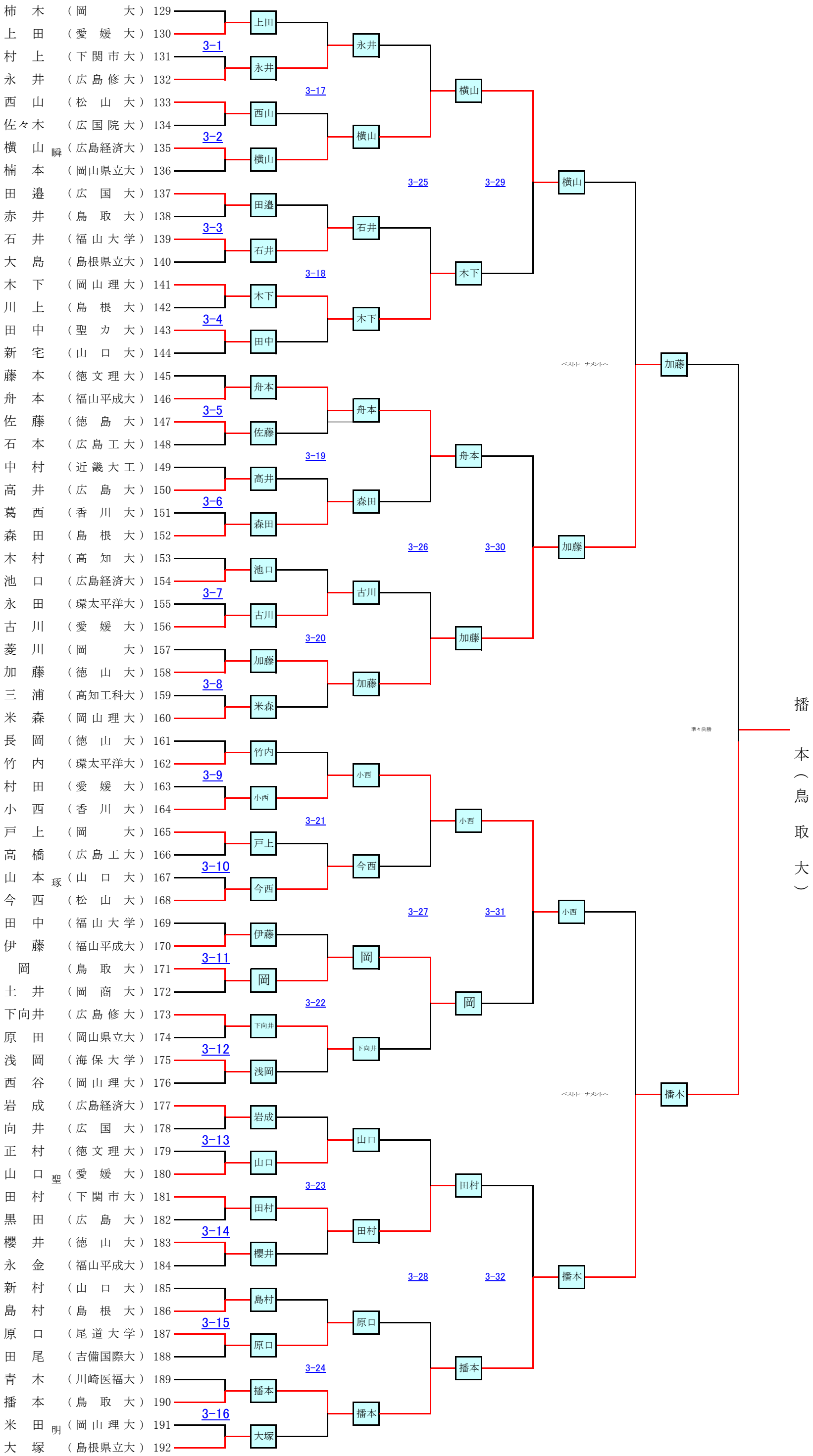
柿木	（岡大）	129	
上田	（愛媛大）	130	3-1
村上	（下関市大）	131	
永井	（広島修大）	132	3-2
西山	（松山大）	133	
佐々木	（広国院大）	134	3-3
横山 瞬	（広島経済大）	135	
楠本	（岡山県立大）	136	3-4
田邉	（広国大）	137	
赤井	（鳥取大）	138	3-5
石井	（福山大学）	139	
大島	（島根県立大）	140	3-6
木下	（岡山理大）	141	
川上	（島根大）	142	3-7
田中	（聖カ大）	143	
新宅	（山口大）	144	3-8
藤本	（徳文理大）	145	
舟本	（福山平成大）	146	3-9
佐藤	（徳島大）	147	
石本	（広島工大）	148	3-10
中村	（近畿大工）	149	
高井	（広島大）	150	3-11
葛西	（香川大）	151	
森田	（島根大）	152	3-12
木村	（高知大）	153	
池口	（広島経済大）	154	3-13
永田	（環太平洋大）	155	
古川	（愛媛大）	156	3-14
菱川	（岡大）	157	
加藤	（徳山大）	158	3-15
三浦	（高知工科大）	159	
米森	（岡山理大）	160	3-16
長岡	（徳山大）	161	
竹内	（環太平洋大）	162	3-17
村田	（愛媛大）	163	
小西	（香川大）	164	3-18
戸上	（岡大）	165	
高橋	（広島工大）	166	3-19
山本 琢	（山口大）	167	
今西	（松山大）	168	3-20
田中	（福山大学）	169	
伊藤	（福山平成大）	170	3-21
岡	（鳥取大）	171	
土井	（岡商大）	172	3-22
下向井	（広島修大）	173	
原田	（岡山県立大）	174	3-23
浅岡	（海保大学）	175	
西谷	（岡山理大）	176	3-24
岩成	（広島経済大）	177	
向井	（広国大）	178	3-25
正村	（徳文理大）	179	
山口 聖	（愛媛大）	180	3-26
田村	（下関市大）	181	
黒田	（広島大）	182	3-27
櫻井	（徳山大）	183	
永金	（福山平成大）	184	3-28
新村	（山口大）	185	
島村	（島根大）	186	3-29
原口	（尾道大学）	187	
田尾	（吉備国際大）	188	3-30
青木	（川崎医福大）	189	
播本	（鳥取大）	190	3-31
米田 明	（岡山理大）	191	
大塚	（島根県立大）	192	3-32