第56回 中 四 国 学 生 剣 道 選 手 権 大 会
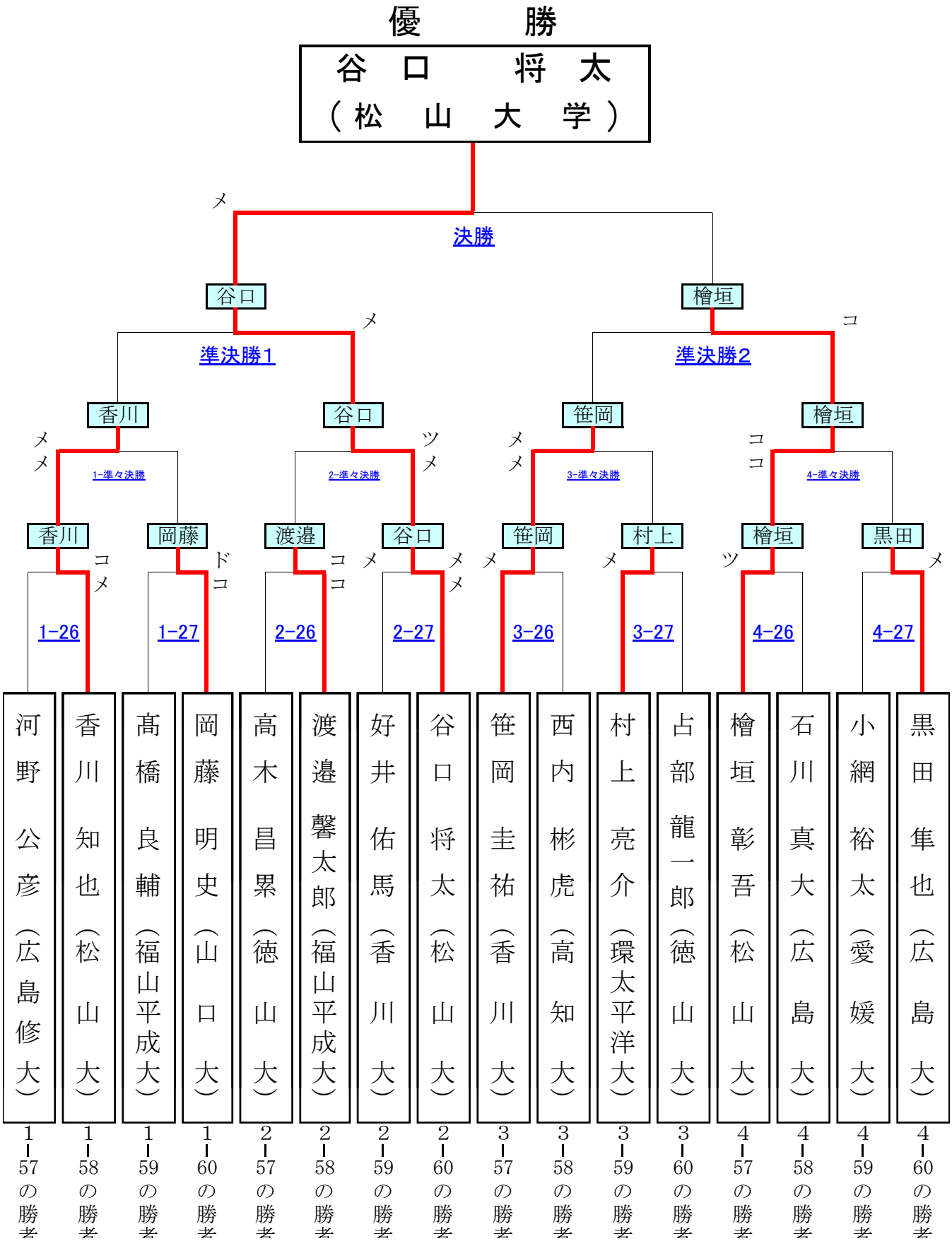
ベ ス ト １ ６ ト ー ナ メ ン ト 戦