男子個人戦トーナメント表（第１ブロック）
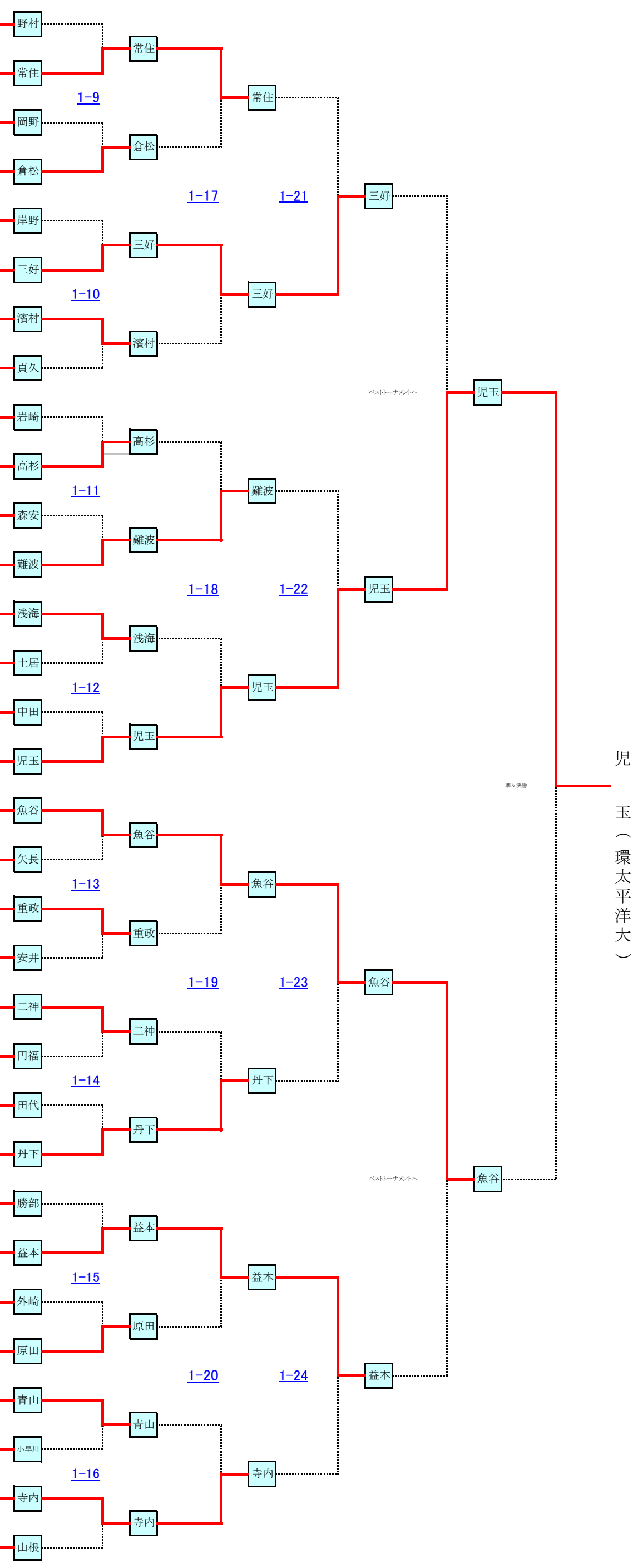
野　村	（島　根　大）	1
中　本	（高　知　大）	2
中　原	（鳥　取　大）	3
常　住	（環太平洋大）	4
福　井	（聖　カ　大）	5
岡　野	（広　国　大）	6
中　島	（下関市大）	7
倉　松	（岡　　大）	8
福　好	（広島工大）	9
岸　野	（徳　島　大）	10
山　下	（愛　媛　大）	11
三　好	（香　川　大）	12
堀之内	（山　口　大）	13
濱　村	（環太平洋大）	14
佐　野	（福山平成大）	15
貞　久	（徳　山　大）	16
古志野	（島根県立大）	17
岩　崎	（高知工科大）	18
高　杉	（吉備国際大）	19
平　尾	（広島工大）	20
平　野	（広　島　大）	21
森　安	（岡山理大）	22
杉　田	（広島修大）	23
難　波	（環太平洋大）	24
菅　沼	（水　産　大）	25
浅　海	（松　山　大）	26
大　寺	（岡　　大）	27
土　居	（海保大学）	28
中　田	（広　国　大）	29
高　祖	（愛　媛　大）	30
児　玉	（環太平洋大）	31
河　内	（山　口　大）	32
中　野	（広島修大）	33
魚　谷	（徳　山　大）	34
清　水	（高　知　大）	35
矢　長	（東亜大学）	36
茅　野	（岡山理大）	37
重　政	（広　島　大）	38
安　井	（鳥　取　大）	39
若　林	（福山市大）	40
二　神 裕	（香　川　大）	41
西　川	（岡　　大）	42
松　島	（下関市大）	43
円　福	（山　口　大）	44
和　久	（川崎医福大）	45
田　代	（環太平洋大）	46
藪	（愛　媛　大）	47
丹　下	（松　山　大）	48
勝　部 雄	（島　根　大）	49
味　間	（愛　媛　大）	50
益　本	（島根県立大）	51
藤　本	（四　国　大）	52
外　崎	（水　産　大）	53
片　岡	（環太平洋大）	54
田　口	（岡　　大）	55
原　田	（広　島　大）	56
青　山	（徳　山　大）	57
松　本	（吉備国際大）	58
嶋　村	（香　川　大）	59
小早川	（福山大学）	60
名　原	（山　口　大）	61
寺　内	（松　山　大）	62
山　根	（広島経済大）	63
間　脇	（鳥　取　大）	64