男子個人戦トーナメント表（第４ブロック）
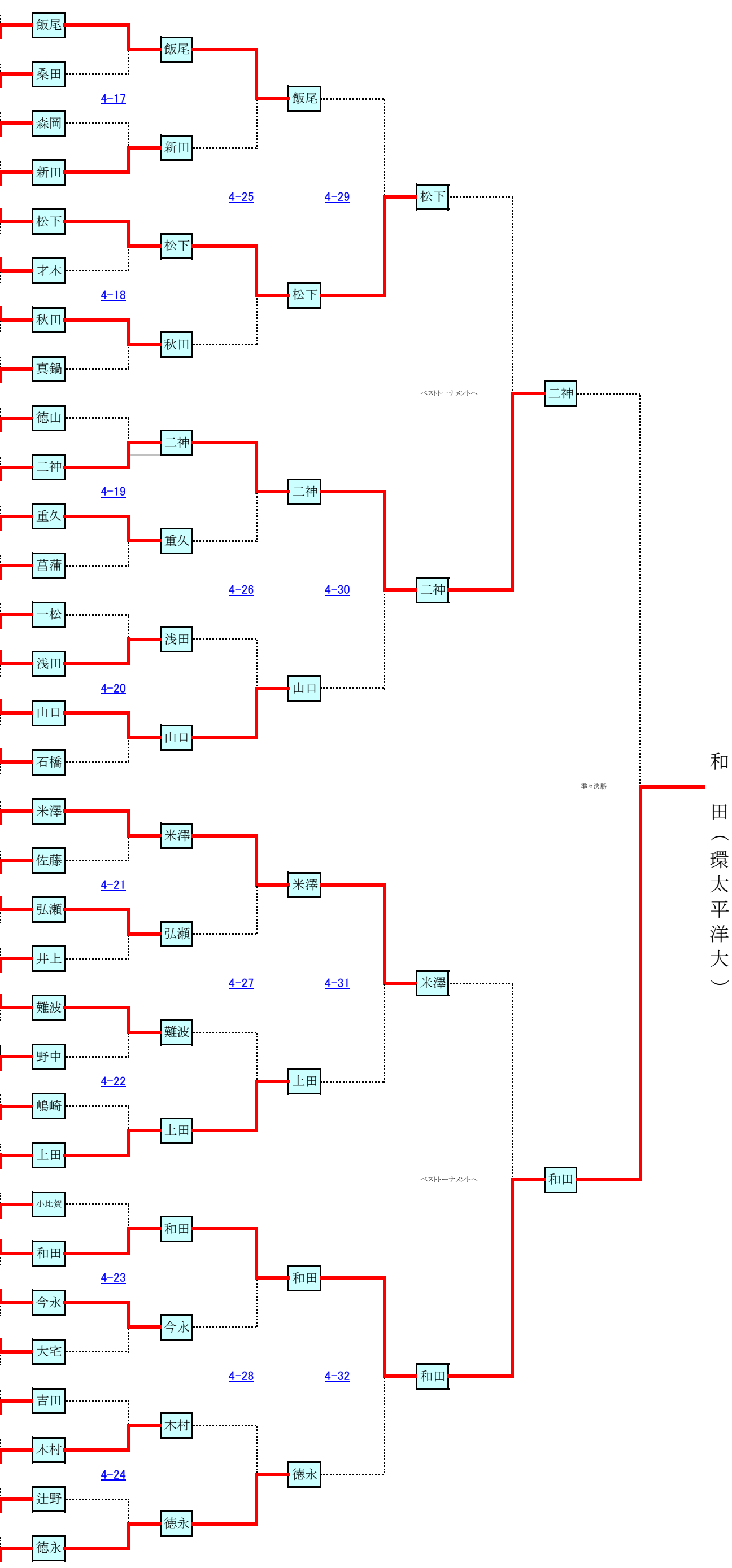
古川	（鳥取大）	193
飯尾	（徳島大）	194
竹内	（川崎医福大）	195
桑田	（福山大学）	196
荻野	（広島工大）	197
森岡	（環太平洋大）	198
植田	（広島大）	199
新田	（広島修大）	200
松下	（聖カ大）	201
山内	（山口大）	202
才木	（島根県立大）	203
増田	（徳文理大）	204
秋田	（高知大）	205
古場	（香川大）	206
中筋	（四国大）	207
真鍋	（愛媛大）	208
宅見	（吉備国際大）	209
徳山	（広島経済大）	210
野込	（岡大）	211
二神	（香川大）	212
草川	（下関市大）	213
重久	（水産大）	214
関東	（岡山理大）	215
菖蒲	（福山平成大）	216
原口	（尾道大学）	217
一松	（山口大）	218
浅田	（環太平洋大）	219
長井	（鳥取大）	220
山口	（徳山大）	221
池田	（愛媛大）	222
石橋	（島根大）	223
筒井	（松山大）	224
河野	（徳山大）	225
米澤	（環太平洋大）	226
森藤	（岡大）	227
佐藤	（松山大）	228
弘瀬	（岡山理大）	229
立石	（水産大）	230
厨	（島根大）	231
井上	（近畿大工）	232
難波	（福山大学）	233
大河	（鳥取大）	234
佐藤	（徳島大）	235
野中	（山口大）	236
佐藤	（尾道大学）	237
嶋崎	（広島修大）	238
氏原	（広島経済大）	239
上田義	（愛媛大）	240
藤井	（徳山大）	241
小比賀	（香川大）	242
和田	（環太平洋大）	243
河野	（愛媛大）	244
今永	（広島大）	245
森山	（岡商大）	246
大宅	（広国大）	247
細山	（島根県立大）	248
馬場	（岡山理大）	249
吉田	（下関市大）	250
森山	（高知工科大）	251
木村慶	（高知大）	252
松浦	（広島修大）	253
辻野	（山口大）	254
岡崎	（鳴教大）	255
徳永	（福山平成大）	256