男子個人戦トーナメント表（第２ブロック）
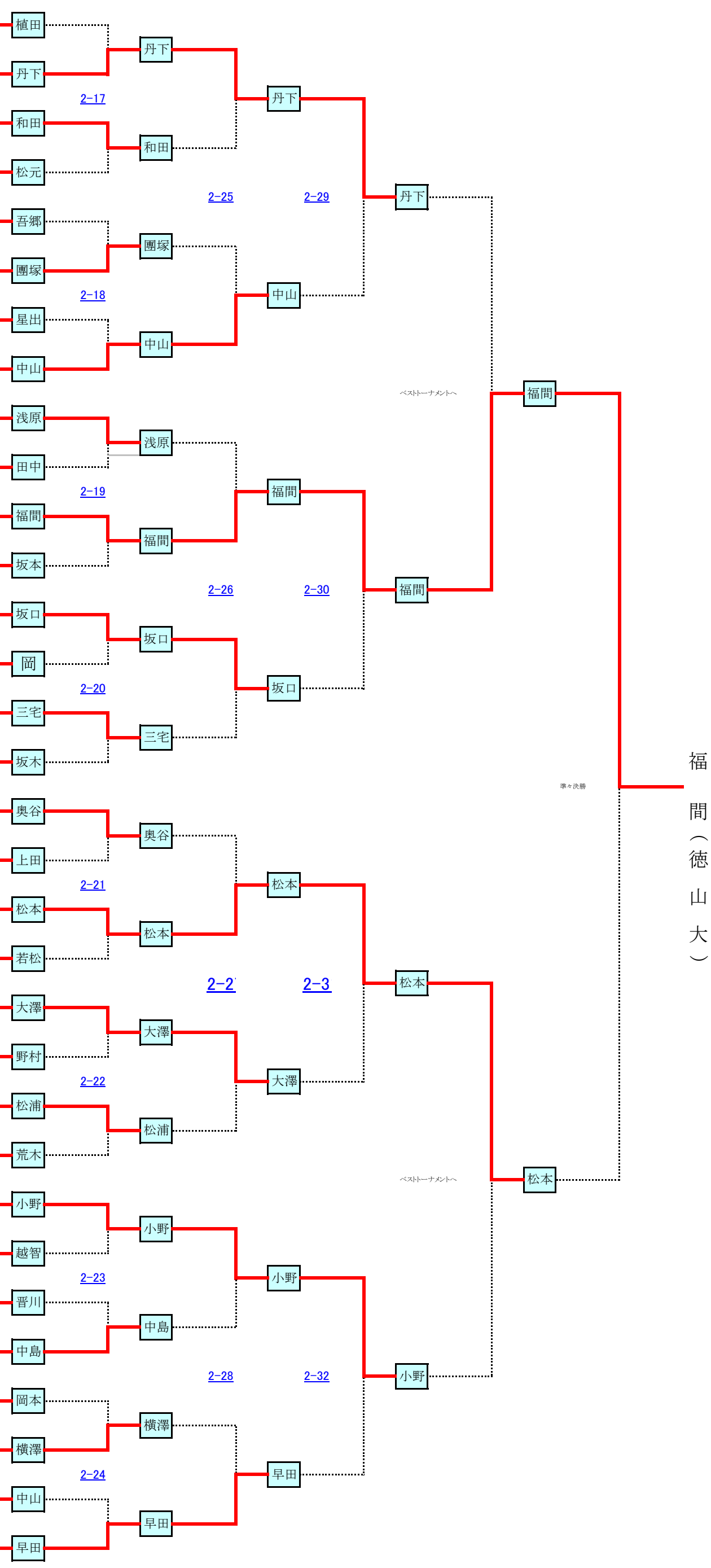
小田	（広島工大）	65	
植田	（吉備国際大）	66	2-1
北野	（愛媛大）	67	
丹下	（岡大）	68	2-2
和田	（聖カ大）	69	
多賀	（広島大）	70	2-3
松元	（水産大）	71	
平田	（近畿大工）	72	2-4
吾郷	（徳山大）	73	
山田	（岡商大）	74	2-5
團塚	（高知大）	75	
山本	（下関市大）	76	2-6
星出	（山口大）	77	
細見	（岡山理大）	78	2-7
中山	（香川大）	79	
櫃本	（環太平洋大）	80	2-8
真嶋	（鳴教大）	81	
浅原	（川崎医福大）	82	2-9
田中	（松山大）	83	
兼平	（島根県立大）	84	2-10
沖田	（広島修大）	85	
福間	（徳山大）	86	2-11
坂本	（環太平洋大）	87	
式地	（香川大）	88	2-12
坂口	（愛媛大）	89	
吉田	（高知工科大）	90	2-13
岡	（鳥取大）	91	
笹田	（広島経済大）	92	2-14
曽我部	（岡山理大）	93	
三宅	（島根大）	94	2-15
坂木	（福山平成大）	95	
岡	（徳島大）	96	2-16
奥谷	（鳥取大）	97	
河原	（広島工大）	98	
石田	（徳島大）	99	
上田	（徳文理大）	100	
池口	（広島修大）	101	
松本	（山口大）	102	
園山	（福山平成大）	103	
若松	（岡山理大）	104	
大澤	（松山大）	105	
井神	（近畿大工）	106	
野中	（愛媛大）	107	
野村	（香川大）	108	
安藤	（島根大）	109	
松浦	（高知大）	110	
藤田	（徳山大）	111	
荒木	（環太平洋大）	112	
岸岡	（愛媛大）	113	
小野	（環太平洋大）	114	
横山	（尾道大学）	115	
越智	（聖カ大）	116	
晋川	（福山大学）	117	
坂井	（山口大）	118	
中島光	（島根県立大）	119	
牧野谷	（鳥取大）	120	
石原	（広国大）	121	
岡本	（岡大）	122	
横澤	（広島修大）	123	
横山	（水産大）	124	
山元	（広島経済大）	125	
中山	（岡山理大）	126	
藤本	（川崎医福大）	127	
早田	（広島大）	128