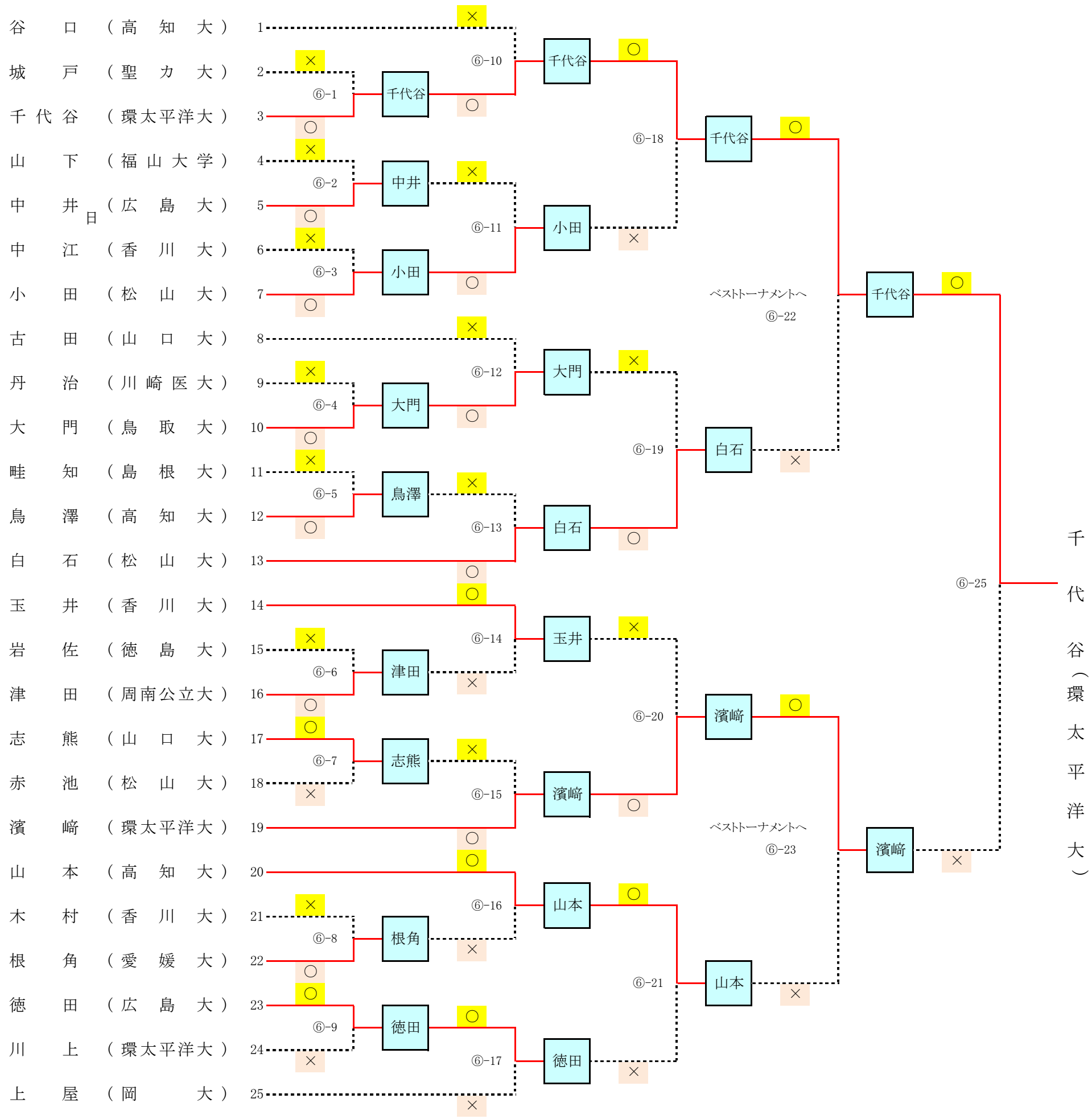女子個人戦トーナメント表（第1ブロック）